CONCURSUL DE OCUPARE A POSTURILOR DIDACTICE/CATEDRELOR DECLARATE VACANTE/REZERVATE ÎN UNITĂŢILE DE ÎNVĂŢĂMÂNT PREUNIVERSITAR
15 iulie 2015

Probă scrisă
Prelucrarea lemnului - Maiştri instructori

Varianta 03

- **Toate subiectele sunt obligatorii. Se acordă 10 puncte din oficiu.**
- **Timpul de lucru efectiv este de 4 ore.**

SUBIECTUL I (30 de puncte)

I.1. Pentru fiecare din cerinţele de mai jos **(1 - 7)**, scrieţi, pe foaia de examen, litera corespunzătoare răspunsului corect. **14 puncte**

1. Ovalitatea este:
- **a.** un defect de structură;
- **b.** un defect de uscare;
- **c.** un defect de formă;
- **d.** o coloraţie anormală.

2. Adaosul de prelucrare la decupare este de:
- **a.** 1 - 2 mm;
- **b.** 4 - 5 mm;
- **c.** 6 – 10 mm;
- **d.** 10 - 12 mm.

3. Rigla de ghidaj, la maşina de îndreptat, ajută la:
- **a.** prelucrarea feţei;
- **b.** reglarea grosimii de prelucrare;
- **c.** prelucrarea cantului;
- **d.** protecţia muncii.

4. Ceaprazuirea dinţilor are rolul de a:
- **a.** reduce frecarea dintre pânza tăietoare şi material;
- **b.** evita strângerea pânzei de către piesă;
- **c.** tăia piesa;
- **d.** împinge piesa.

5. Din categoria speciilor lemnoase fără duramen face parte:
- **a.** ulmul;
- **b.** stejarul;
- **c.** mesteacănul;
- **d.** nucul.

6. Aracetul este un adeziv:
- **a.** polivinilic;
- **b.** ureoformaldehidic;
- **c.** epoxidic;
- **d.** pe bază de cauciuc.

7. Lungimea stivelor de cherestea de răşinoase este:
- **a.** egală cu lungimea pieselor ce se stivuiesc;
- **b.** de 8 – 10 m;
- **c.** egală cu lungimea şipcilor de stivuire;
- **d.** de 1 – 2 m.

I.2. În coloana A sunt enumerate sortimente de cherestea, iar în coloana B, valori ale umidităţii cherestelei. Scrieţi asocierile dintre fiecare cifră din coloana A şi litera corespunzătoare din coloana B. **6 puncte**

A	B
1. cherestea zvântată	a. 18%…24 %
2. cherestea semiuscată	b. max 18%

3. cherestea uscată c. peste 30%
d. 24%….30%

I.3. În industria lemnului se utilizează diferite materii prime. **10 puncte**

a. Definiţi următoarele materii prime: placajul, panelul şi plăcile din aşchii de lemn.
b. Clasificaţi cheresteaua după gradul de prelucrare a canturilor.
c. Precizaţi domeniile de utilizare ale plăcilor din fibre de lemn.

SUBIECTUL al II-lea (30 de puncte)

Pentru fabricarea unui corp de mobilier este necesară executarea unor repere simple din lemn masiv având forma şi dimensiunile din figură.

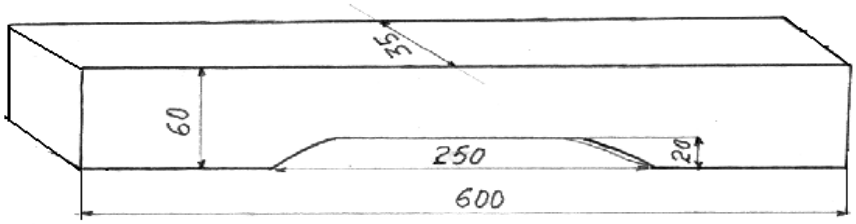

a. Stabiliţi dimensiunile de debitare la lăţime şi grosime având în vedere adaosurile de prelucrare.
b. Scrieţi succesiunea operaţiilor de debitare şi prelucrare mecanică necesare pentru obţinerea acestui reper şi enumeraţi utilajele folosite pentru fiecare operaţie.
c. Analizând schema cinematică de mai jos, identificaţi utilajul şi realizaţi o descriere a lui (construcţie, principiu funcţional şi cinematic).

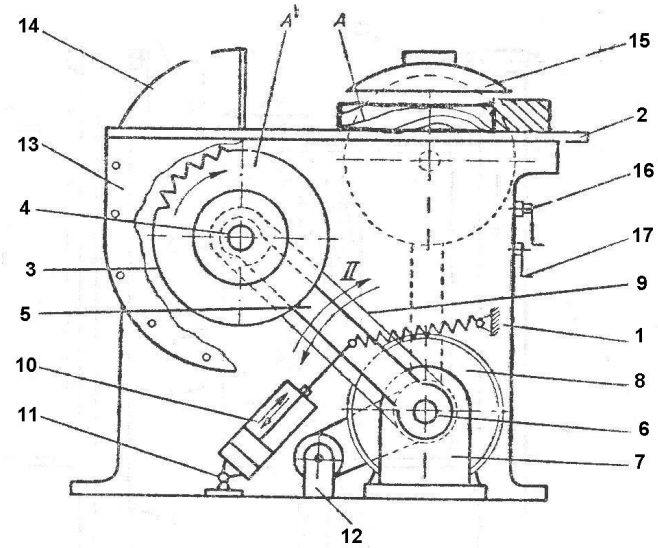

d. Definiţi frezele monobloc cu alezaj şi enumeraţi părţile principale ale unei freze.
e. Enumeraţi şase norme de protecţia muncii la debitarea cu ferăstraie circulare.

SUBIECTUL al III-lea (30 de puncte)

Proiectaţi un test scris, însoţit de baremul de evaluare şi notare, pentru evaluarea temei ,,*Defectele lemnului”.*
- Menţionaţi modulul, clasa, capitolele/conţinuturile şi timpul de lucru.
- Construiţi 2 itemi de tip pereche, 2 itemi cu răspuns scurt/de completare, 1 item de tip întrebare structurată şi 1 item de tip eseu/rezolvare de probleme.
- Redactaţi un barem în care se distribuie 90 puncte şi se acordă 10 puncte din oficiu.